BAZÉN č.03

M 1:50

PŮDORYS

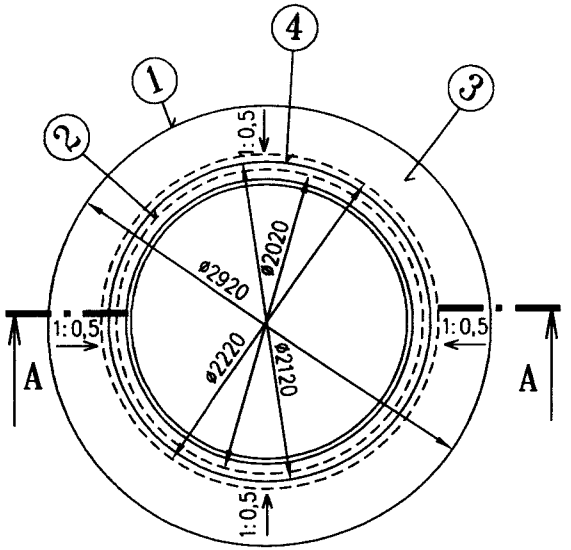

LEGENDA ODKAZŮ

1. OBRYS VYKOPANÉ JÁMY PRO UMÍSTĚNÍ BAZÉNU
2. BETONOVÁ DESKA – BETON B20 TL. MIN. 100 MM
3. PROSTOR VÝKOPU ZASYPANÝ SUCHOU BETON. SMĚSÍ
4. KONSTRUKCE BAZÉNU
5. DLAŽBA NA PÍSKOVÉM LOŽI
6. ŽELEZOBETONOVÝ VĚNEC
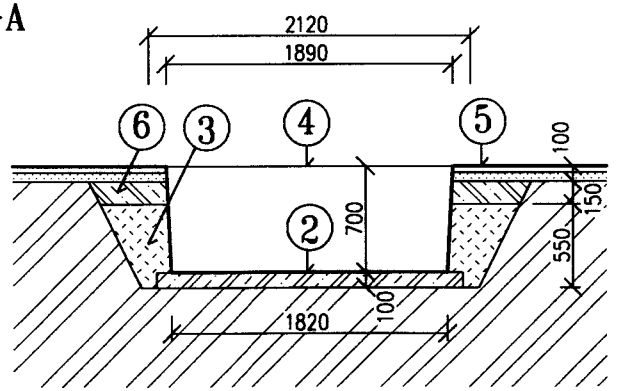
ŘEZ A-A